PARANCO ELETTRICO A CATENA

Serie KF - Tipo KF/t
Con gancio di sospensione

- Alimentazione 230-400V / 50-60Hz
- Apparecchiatura in bassa tensione 48 V
- Protezione paranco IP 54
- Catena zincata resistente alla fatica e alla corrosione
- Sacco raccoglicatena

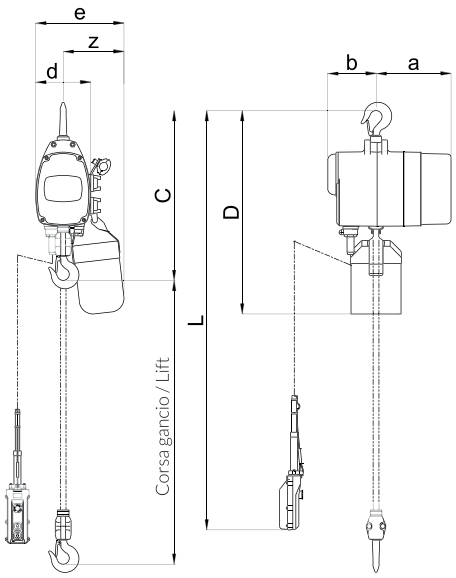

	Portata	Tipo	Corsa gancio STD	Cavo pulsantiera STD L	Velocità sollevamento	Motore sollevamento		Tiri catena	Carico di prova	Peso netto
						Potenza	R.I.			
	t		m	m	50 Hz m/min.	kW	%	n°	Kg	Kg
1 vel. sollev. 1 speed	125 kg	KF 20S1/1G	3.0	2.0	8.0	0.45	50	1	156	28
	250 kg	KF 20S2/1G	3.0	2.0	4.0	0.45	50	2	313	32
	250 kg	KF 25S1/1G	3.0	2.0	8.0	0.45	50	1	313	28
	500 kg	KF 25S2/1G	3.0	2.0	4.0	0.45	50	2	625	32
	500 kg	KF 50S1/1G	3.0	2.0	7.0	0.80	50	1	625	41
	1	KF 50S2/1G	3.0	2.0	3.5	0.80	50	2	1250	46
	1	KF 100S1/1G	3.0	2.0	6.5	1.50	50	1	1250	56
	2	KF 100S2/1G	3.0	2.0	3.3	1.50	50	2	2500	62
2 vel. sollev. 2 speed	125 kg	KF 20S1A/1G	3.0	2.0	8.0/2.7	0.45/0.15	40/40	1	156	28
	250 kg	KF 20S2A/1G	3.0	2.0	4.0/1.3	0.45/0.15	40/40	2	313	32
	250 kg	KF 25S1A/1G	3.0	2.0	8.0/2.7	0.45/0.15	40/40	1	313	28
	500 kg	KF 25S2A/1G	3.0	2.0	4.0/1.3	0.45/0.15	40/40	2	625	32
	500 kg	KF 50S1A/1G	3.0	2.0	7.0/2.3	0.80/0.27	40/40	1	625	41
	1	KF 50S2A/1G	3.0	2.0	3.5/1.2	0.80/0.27	40/40	2	1250	46
	1	KF 100S1A/1G	3.0	2.0	6.5/2.2	1.50/0.50	40/40	1	1250	57
	2	KF 100S2A/1G	3.0	2.0	3.3/1.1	1.50/0.50	40/40	2	2500	63

Tutti i modelli sono disponibili con comando diretto o in bassa tensione.

	Portata	Tipo	Ingombro minimo C	Dimensioni						
	t		mm	D mm	a mm	b mm	d mm	e mm	g mm	z mm
1 vel. sollev. 1 speed	125 kg	KF 20S1/1G	510	610 [700]	147 (241)	148	174	267 [277]	24	180 [190]
	250 kg	KF 20S2/1G	550	610 [700]	147 (241)	148	174	267 [277]	24	180 [190]
	250 kg	KF 25S1/1G	510	610 [700]	147 (241)	148	174	267 [277]	24	180 [190]
	500 kg	KF 25S2/1G	550	610 [700]	147 (241)	148	174	267 [277]	24	180 [190]
	500 kg	KF 50S1/1G	560	750 [830]	147 (224)	167	218	309 [384]	24	200 [275]
	1	KF 50S2/1G	635	765 [845]	147 (224)	167	218	309 [384]	31	200 [275]
	1	KF 100S1/1G	630	870 [910]	169 (253)	183	233	347 [412]	31	230 [295]
	2	KF 100S2/1G	800	970 [1010]	169 (253)	183	251	347 [412]	37	230 [295]
2 vel. sollev. 2 speed	125 kg	KF 20S1A/1G	510	610 [700]	147 (241)	148	174	267 [277]	24	180 [190]
	250 kg	KF 20S2A/1G	550	610 [700]	147 (241)	148	174	267 [277]	24	180 [190]
	250 kg	KF 25S1A/1G	510	610 [700]	147 (241)	148	174	267 [277]	24	180 [190]
	500 kg	KF 25S2A/1G	550	610 [700]	147 (241)	148	174	267 [277]	24	180 [190]
	500 kg	KF 50S1A/1G	560	750 [830]	147 (224)	167	218	309 [384]	24	200 [275]
	1	KF 50S2A/1G	635	765 [845]	147 (224)	167	218	309 [384]	31	200 [275]
	1	KF 100S1A/1G	630	870 [910]	169 (253)	183	233	347 [412]	31	230 [295]
	2	KF 100S2A 1G	800	970 [1010]	169 (253)	183	251	347 [412]	37	230 [295]

- Le dimensioni ( ) della quota "a" sono riferite a paranchi con comandi in bassa tensione.
- Le dimensioni ( ) delle quote "D", "e", "z" sono riferite a paranchi con sacco raccoglicatena grande.

PARANCO ELETTRICO A CATENA

Serie KF - Tipo KF/2S
Con carrello a spinta

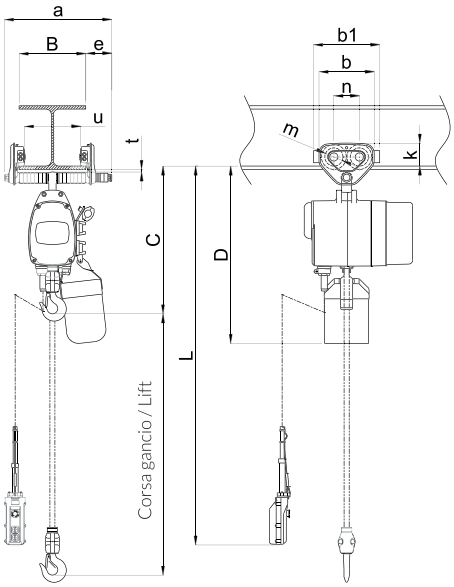

- Alimentazione 230-400V / 50-60Hz
- Apparecchiatura in bassa tensione 48 V
- Protezione paranco IP 54
- Catena zincata resistente alla fatica e alla corrosione
- Sacco raccoglicatena
- Ruote carrello su cuscinetti lubrificati a vita
- Carico sempre distribuito sulle 4 ruote poiché le piastre ruotano sul perno del carrello
- Staffe antiscarrucolamento
- Respingenti in gomma
- Idonei a scorrere su travi ad ali piatte o inclinate grazie al profilo delle ruote

	Portata	Tipo	Corsa gancio STD	Cavo pulsantiera STD L	Velocità sollevamento	Motore sollevamento		Larghezza trave B		Raggio minimo curvatura	Peso netto
						Potenza	R.I.	Standard	Option		
	t		m	m	50 Hz m/min.	kW	%	mm	mm	mm	Kg
1 vel. sollev. 1 speed	125 kg	KF 20S1/2S	3.0	2.0	8.0	0.45	50	50÷163	164÷305	1100	33
	250 kg	KF 20S2/2S	3.0	2.0	4.0	0.45	50	50÷163	164÷305	1100	37
	250 kg	KF 25S1/2S	3.0	2.0	8.0	0.45	50	50÷163	164÷305	1100	33
	500 kg	KF 25S2/2S	3.0	2.0	4.0	0.45	50	50÷163	164÷305	1100	37
	500 kg	KF 50S1/2S	3.0	2.0	7.0	0.80	50	50÷163	164÷305	1100	46
	1	KF 50S2/2S	3.0	2.0	3.5	0.80	50	58÷163	164÷305	1300	54
	1	KF 100S1/2S	3.0	2.0	6.5	1.50	50	58÷163	164÷305	1300	66
	2	KF 100S2/2S	3.0	2.0	3.3	1.50	50	82÷204	205÷305	1500	76
2 vel. sollev. 2 speed	125 kg	KF 20S1A/2S	3.0	2.0	10/3.3	0.30/0.10	40/40	50÷163	164÷305	1100	33
	250 kg	KF 20S2A/2S	3.0	2.0	5.0/1.7	0.30/0.10	40/40	50÷163	164÷305	1100	37
	250 kg	KF 25S1A/2S	3.0	2.0	8.0/2.7	0.45/0.15	40/40	50÷163	164÷305	1100	33
	500 kg	KF 25S2A/2S	3.0	2.0	4.0/1.3	0.45/0.15	40/40	50÷163	164÷305	1100	37
	500 kg	KF 50S1A/2S	3.0	2.0	7.0/2.3	0.80/0.27	40/40	50÷163	164÷305	1100	46
	1	KF 50S2A/2S	3.0	2.0	3.5/1.2	0.80/0.27	40/40	58÷163	164÷305	1300	54
	1	KF 100S1A/2S	3.0	2.0	6.5/2.2	1.50/0.50	40/40	58÷163	164÷305	1300	66
	2	KF 100S2A/2S	3.0	2.0	3.3/1.1	1.50/0.50	40/40	82÷204	205÷305	1500	76

- Tutti i modelli sono disponibili con comando diretto o in bassa tensione. Su richiesta carrelli per raggi di curva inferiori.

	Portata	Tipo	Ingombro minimo C	Dimensioni										
	t		mm	D mm	a mm	b mm	b1 mm	e mm	g mm	k mm	m mm	n mm	t mm	u mm
1 vel. sollev. 1 speed	125 kg	KF 20S1/2S	500	600 [690]	204	182	212	46	24	76	60	84	19	B-45
	250 kg	KF 20S2/2S	540	600 [690]	204	182	212	46	24	76	60	84	19	B-45
	250 kg	KF 25S1/2S	500	600 [690]	204	182	212	46	24	76	60	84	19	B-45
	500 kg	KF 25S2/2S	540	600 [690]	204	182	212	46	24	76	60	84	19	B-45
	500 kg	KF 50S1/2S	550	740 [820]	204	182	212	46	34	76	60	84	19	B-45
	1	KF 50S2/2S	630	755 [835]	249	236	272	46	31	95	71	112	28	B-48
	1	KF 100S1/2S	625	860 [900]	249	236	272	56	31	95	71	112	28	B-48
	2	KF 100S2/2S	775	940 [980]	300	280	316	69	37	112	85	131	34	B-57
2 vel. sollev. 2 speed	125 kg	KF 20S1A/2S	500	600 [690]	204	182	212	46	24	76	60	84	19	B-45
	250 kg	KF 20S2A/2S	540	600 [690]	204	182	212	46	24	76	60	84	19	B-45
	250 kg	KF 25S1A/2S	500	600 [690]	204	182	212	46	24	76	60	84	19	B-45
	500 kg	KF 25S2A/2S	540	600 [690]	204	182	212	46	24	76	60	84	19	B-45
	500 kg	KF 50S1A/2S	550	740 [820]	204	182	212	46	34	76	60	84	19	B-45
	1	KF 50S2A/2S	630	755 [835]	249	236	272	46	31	95	71	112	28	B-48
	1	KF 100S1A/2S	625	860 [900]	249	236	272	56	31	95	71	112	28	B-48
	2	KF 100S2A/2S	775	940 [980]	300	280	316	69	37	112	85	131	34	B-57

- Le dimensioni ( ) della quota "D" è riferita a paranchi con sacco raccoglicatena grande.

PARANCO ELETTRICO A CATENA

Serie KF - Tipo KF/3
Con carrello elettrico

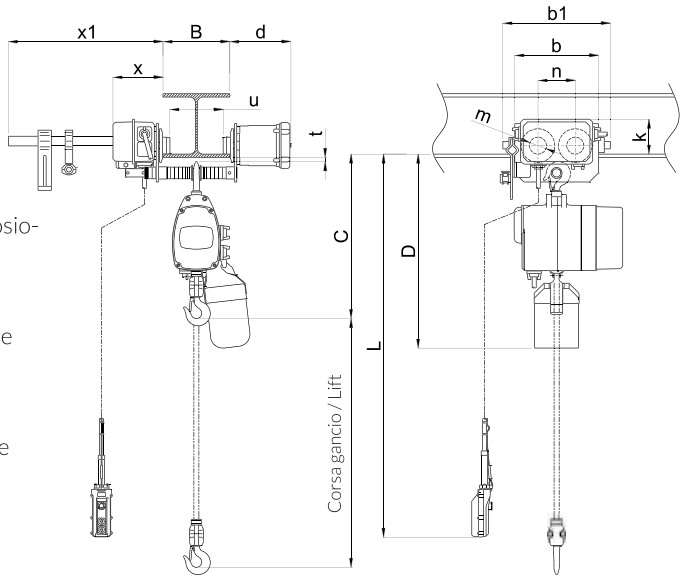

- Alimentazione 230-400V / 50-60Hz
- Apparecchiatura in bassa tensione 48 V
- Protezione paranco IP 54
- Catena zincata resistente alla fatica e alla corrosione
- Sacco raccoglicatena
- Ruote carrello su cuscinetti lubrificati a vita
- Carico sempre distribuito sulle 4 ruote poiché le piastre ruotano sul perno del carrello
- Staffe antiscarrucolamento
- Respingenti in gomma
- Idonei a scorrere su travi ad ali piatte o inclinate grazie al profilo delle ruote

	Portata	Tipo	Corsa gancio STD	Cavo pulsantiera STD L	Velocità sollevamento	Motore sollevamento		Velocità traslazione	Motore traslazione		Larghezza trave B		Raggio minimo curvatura	Peso netto
						Potenza	R.I.		Potenza	R.I.	Standard	Option		
	t		m	m	50 Hz m/min.	kW	%	50 Hz m/min.	kW	%	mm	mm	mm	Kg
1 vel. sollev. 1 speed	125 kg	KF 20S1/3	3.0	2.5	8.0	0.45	50	10 o 20	0.10 o 0.30	40	58÷127	128÷305	1500	56
	250 kg	KF 20S2/3	3.0	2.5	4.0	0.45	50	10 o 20	0.10 o 0.30	40	58÷127	128÷305	1500	60
	250 kg	KF 25S1/3	3.0	2.5	8.0	0.45	50	10 o 20	0.10 o 0.30	40	58÷127	128÷305	1500	56
	500 kg	KF 25S2/3	3.0	2.5	4.0	0.45	50	10 o 20	0.10 o 0.30	40	58÷127	128÷305	1500	60
	500 kg	KF 50S1/3	3.0	2.5	7.0	0.80	50	10 o 20	0.10 o 0.30	40	58÷127	128÷305	1500	69
	1	KF 50S2/3	3.0	2.5	3.5	0.80	50	10 o 20	0.10 o 0.30	40	58÷153	154÷305	1500	80
	1	KF 100S1/3	3.0	2.5	6.5	1.50	50	10 o 20	0.10 o 0.30	40	58÷153	154÷305	1500	90
	2	KF 100S2/3	3.0	2.5	3.3	1.50	50	10 o 20	0.15 o 0.40	40	100÷178	179÷305	2000	112
2 vel. sollev. 2 speed	125 kg	KF 20S1A/3	3.0	2.5	8.0/2.7	0.45/0.15	40/40	10 o 20	0.10 o 0.30	40	58÷127	128÷305	1500	56
	250 kg	KF 20S2A/3	3.0	2.5	4.0/1.3	0.45/0.15	40/40	10 o 20	0.10 o 0.30	40	58÷127	128÷305	1500	60
	250 kg	KF 25S1A/3	3.0	2.5	8.0/2.7	0.45/0.15	40/40	10 o 20	0.10 o 0.30	40	58÷127	128÷305	1500	56
	500 kg	KF 25S2A/3	3.0	2.5	4.0/1.3	0.45/0.15	40/40	10 o 20	0.10 o 0.30	40	58÷127	128÷305	1500	60
	500 kg	KF 50S1A/3	3.0	2.5	7.0/2.3	0.80/0.27	40/40	10 o 20	0.10 o 0.30	40	58÷127	128÷305	1500	69
	1	KF 50S2A/3	3.0	2.5	3.5/1.2	0.80/0.27	40/40	10 o 20	0.10 o 0.30	40	58÷153	154÷305	1500	80
	1	KF 100S1A/3	3.0	2.5	6.5/2.2	1.50/0.50	40/40	10 o 20	0.10 o 0.30	40	58÷153	154÷305	1500	91
	2	KF 100S2A/3	3.0	2.5	3.3/1.1	1.50/0.50	40/40	10 o 20	0.15 o 0.40	40	100÷178	179÷305	2000	113

- Tutti i modelli sono disponibili con comando diretto o in bassa tensione. Su richiesta carrelli per raggi di curva inferiori.

	Portata	Tipo	Ingombro minimo C		Dimensioni										
	t		mm	D mm	b mm	b1 mm	d mm	g mm	k mm	m mm	n mm	t mm	u mm	x mm	x1 mm
1 vel. sollev. 1 speed	125 kg	KF 20S1/3	550	650 [740]	276	355	201	24	115	56	123	24	B-45	165	510
	250 kg	KF 20S2/3	590	650 [740]	276	355	201	24	115	56	123	24	B-45	165	510
	250 kg	KF 25S1/3	550	650 [740]	276	355	201	24	115	56	123	24	B-45	165	510
	500 kg	KF 25S2/3	590	650 [740]	276	355	201	24	115	56	123	24	B-45	165	510
	500 kg	KF 50S1/3	600	790 [870]	276	355	201	34	115	56	123	24	B-45	165	510
	1	KF 50S2/3	685	810 [890]	306	385	203	31	111.5	63	136	23	B-49	167.5	510
	1	KF 100S1/3	675	915 [955]	306	385	203	31	111.5	63	136	23	B-49	167.5	510
	2	KF 100S2/3	860	1030 [1070]	342	395	236	37	124.5	75	150	31	B-56	171.5	510
2 vel. sollev. 2 speed	125 kg	KF 20S1A/3	550	650 [740]	276	355	201	24	115	56	123	24	B-45	165	510
	250 kg	KF 20S2A/3	590	650 [740]	276	355	201	24	115	56	123	24	B-45	165	510
	250 kg	KF 25S1A/3	550	650 [740]	276	355	201	24	115	56	123	24	B-45	165	510
	500 kg	KF 25S2A/3	590	650 [740]	276	355	201	24	115	56	123	24	B-45	165	510
	500 kg	KF 50S1A/3	600	790 [870]	276	355	201	34	115	56	123	24	B-45	165	510
	1	KF 50S2A/3	685	810 [890]	306	385	203	31	111.5	63	136	23	B-49	167.5	510
	1	KF 100S1A/3	675	915 [955]	306	385	203	31	111.5	63	136	23	B-49	167.5	510
	2	KF 100S2A/3	860	1030 [1070]	342	395	236	37	124.5	75	150	31	B-56	171.5	510

- Le dimensioni ( ) della quota "D" è riferita a paranchi con sacco raccoglicatena grande.